autogenèse

l'univers du véhicule aménagé et adapté

CITROËN

Version

BERLINGO - ErgoMobil

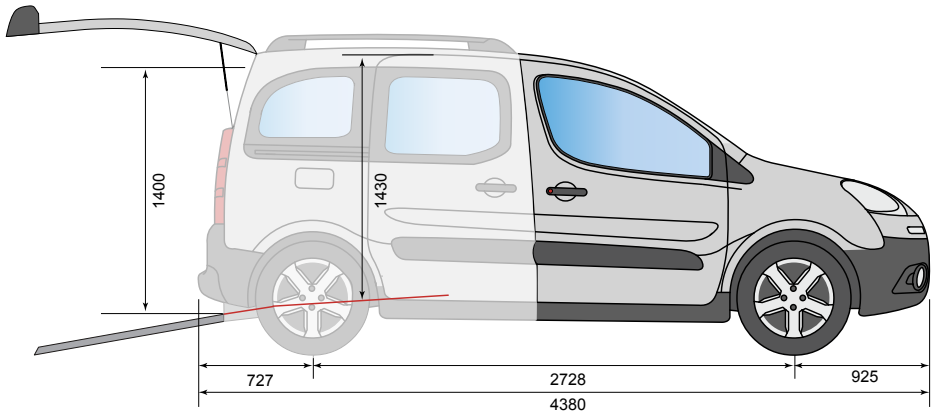

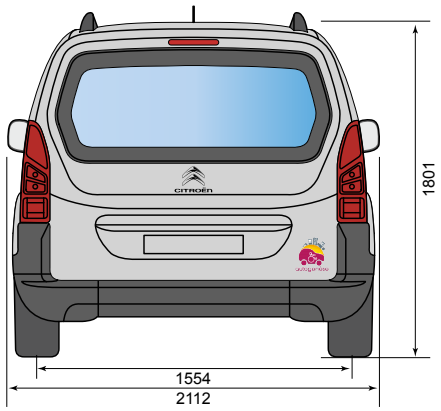

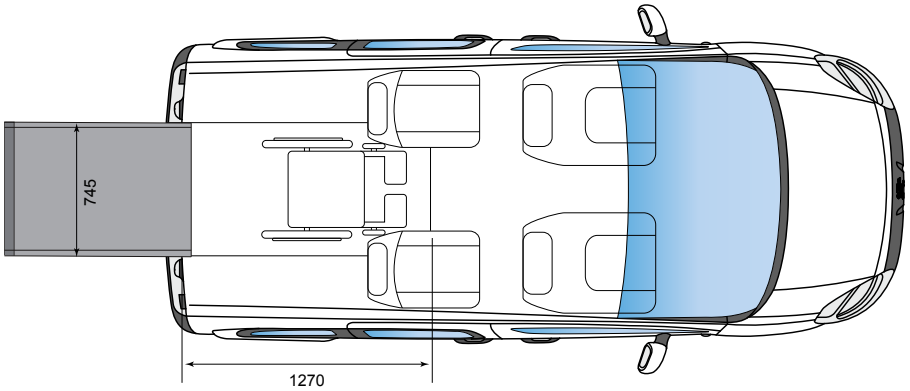

4 + 1

sytème FastFlex

Accès pente réduite

Description :

Rampe alu repliable en 2 parties, assistée verrouillée en position fermée. Décaissement ergonomique pour fauteuil roulant. Commande d'ouverture de secours AR inclus. Fixation de fauteuil S2 : 2 sangles AR à enrouleur, 2 sangles AV à réglage manuel. Retenue passager : ceinture de buste et ventrale. Revêtement PVC antidérapent. Rail de fixation de retenue fauteuil encastré.

Caractéristiques	Initiales	Finales
Hauteur utile au passage des portes AR (mm)	1140	1400
Hauteur utile pour passager en fauteuil roulant (mm)	1210	1430
Distance entre rampe et dossiers sièges AV (mm)	1600	1600
Angle de franchissement AR (°)	31,6°	31,6°
Garde au sol mini entre essieux (mm, à vide)	150	140
Longueur x largeur du décaissement (mm)	NA	1270 x 745
Longueur utile mini entre rampe et sièges AR (mm)	610	610
Sortie d'échappement	AR	AR
Contenance du réservoir à carburant (L)	60	60
Largeur utile entre sièges AR (mm)	0	580

Options possibles :

- Retenue fauteuil : Sangle SE
- Retenue fauteuil : sangles S4 AMF
- Retenue passager : têtière amovible
- Suspension AR pneumatique avec abaissement
- Treuil électrique avec sangle
- Exomération de malus écolo
- TVA à 5,5% sur l'aménagement
- Réalisable sur neuf ou usagé

autogenèse

Site de montage agréé Dijeau :
ZA de l'Imbauderie - 37380 CROTELLES
Tél : 02 47 39 98 12 - www.autogenese.fr

Homologation DREAL simplifiée sur véhicules neufs ou usagés. Certification constructeur. Conception et réalisation qualité française. Nous consulter avant toute acquisition. Toutes les dimentions sont données à titre purement indicatif et peuvent varier selon les modèles. Liste d'option non exaustive. Document non contratuel. Cette création est la propriété de la société Autogenèse. Tout droit réservé.